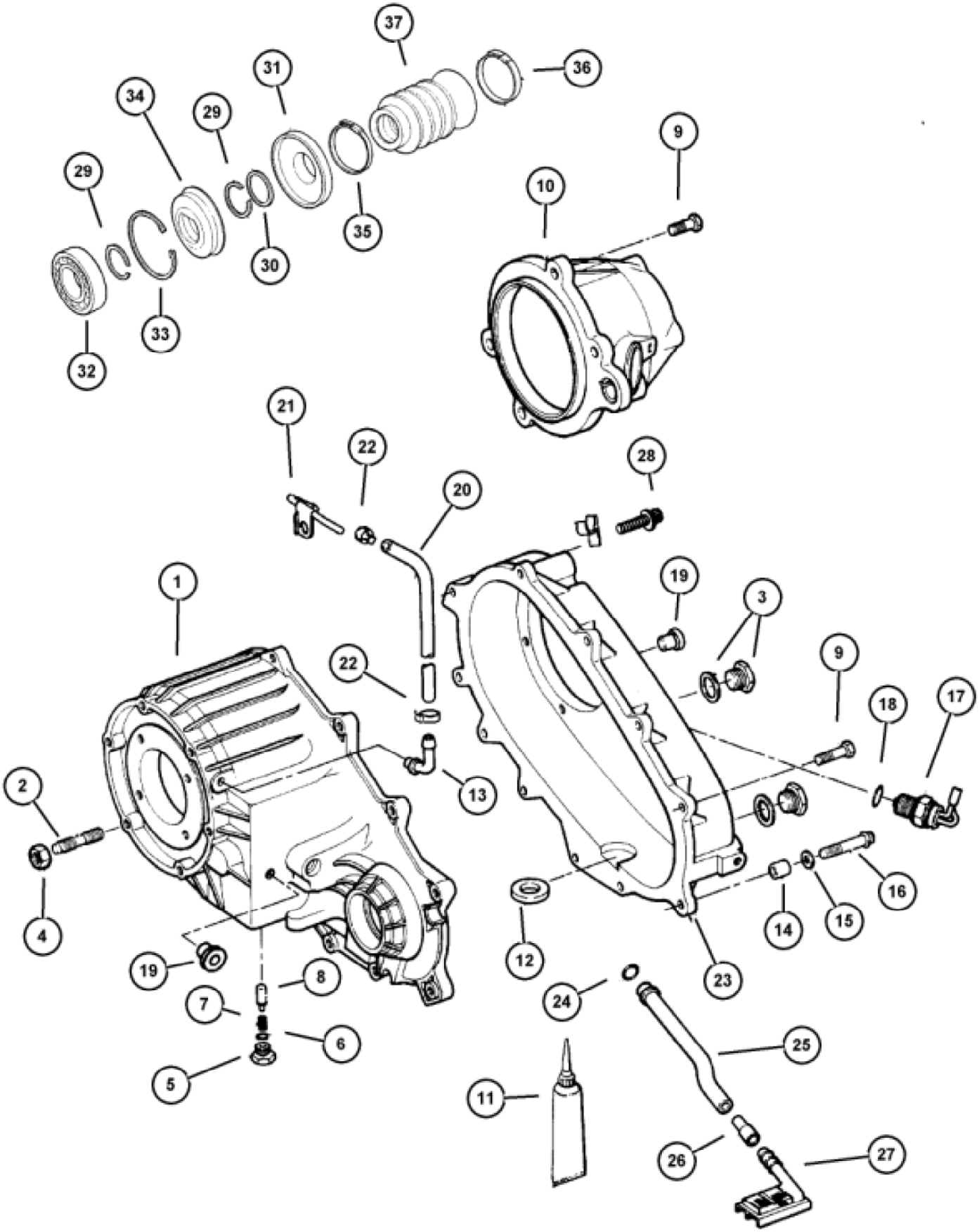
37
36
31
34
29
9
29
10
35
30
33
32
21
22
28
20
1
19
3
22
9
18
17
13
2
16
15
14
4
12
23
19
8
24
7
6
25
5
11
26
27

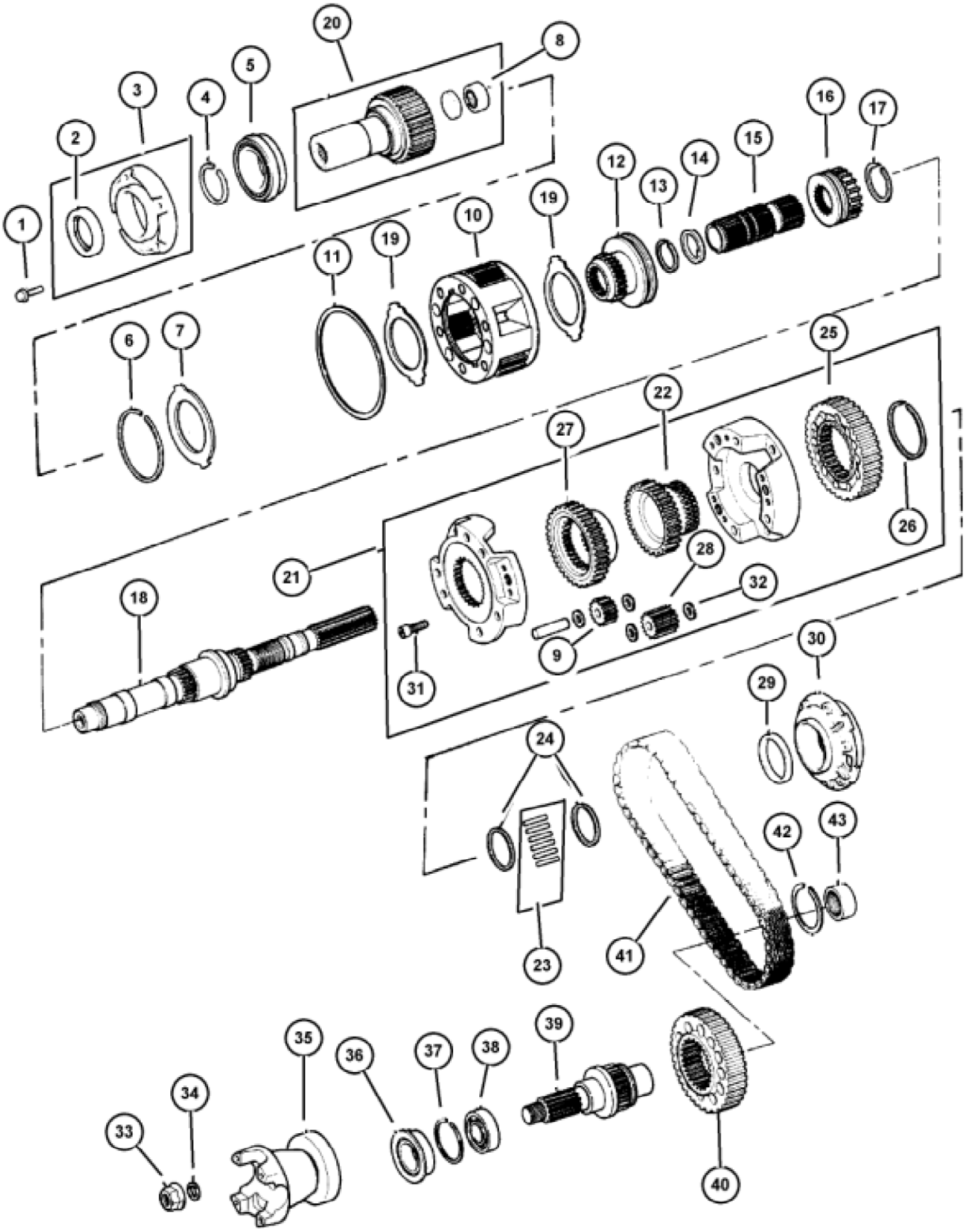
1
2
3
4
5
6
7
8
9
10
11
12
13
14
15
16
17
18
19
19
20
21
22
23
24
25
26
27
28
29
30
31
32
33
34
35
36
37
38
39
40
41
42
43

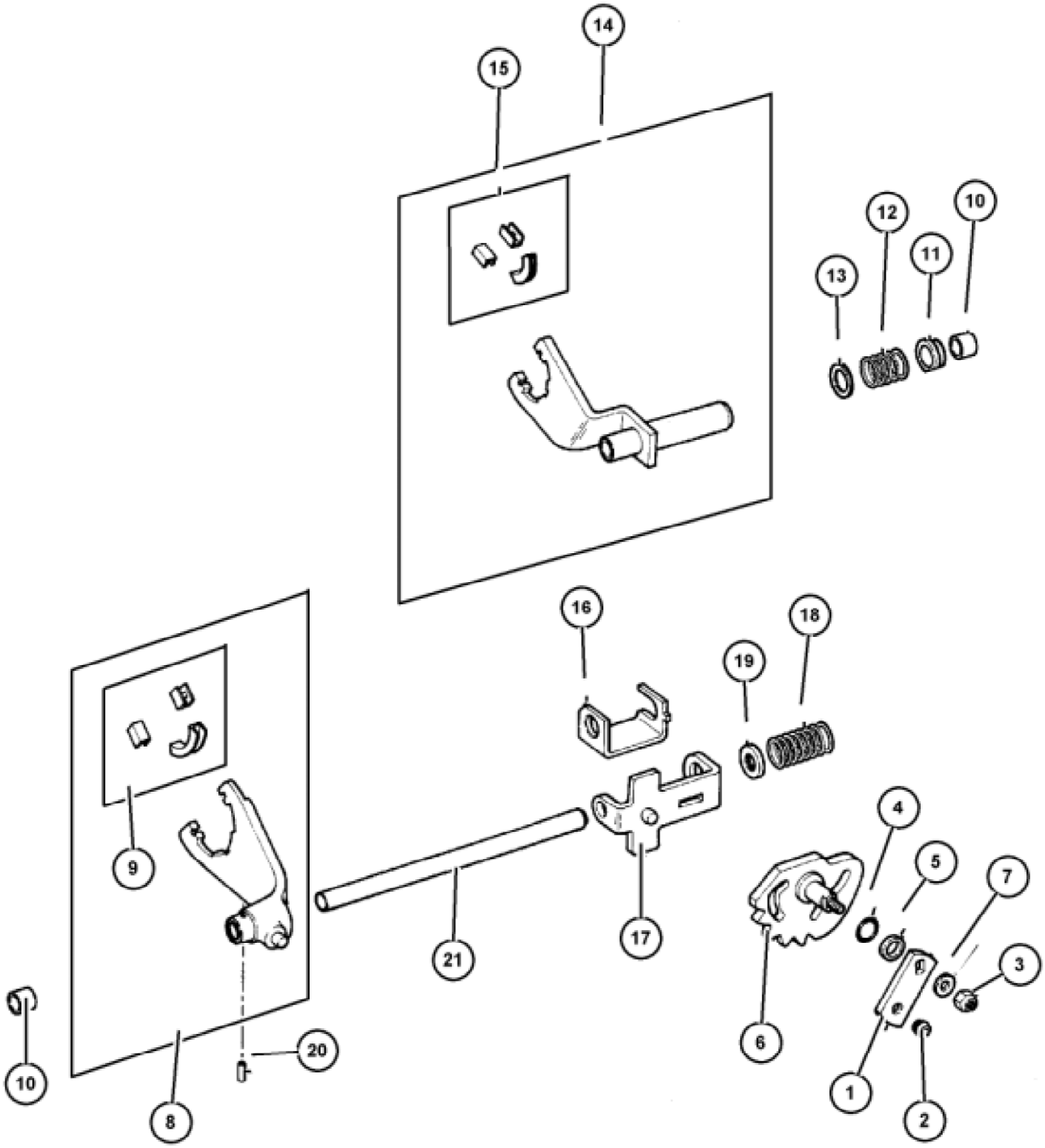
14
15
12
10
11
13
16
18
19
9
4
5
7
3
21
17
6
20
10
8
1
2