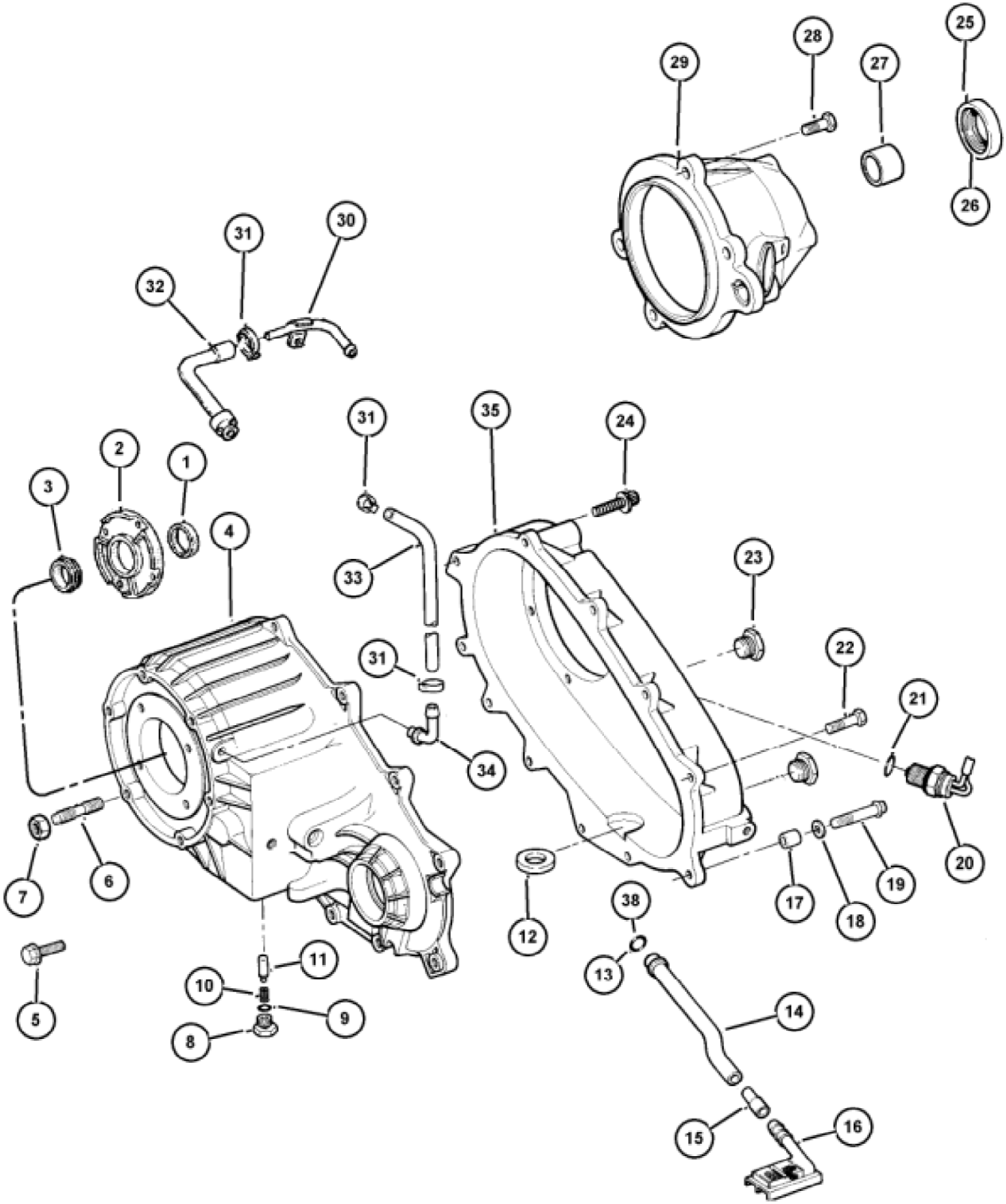
1
2
3
4
5
6
7
8
9
10
11
12
13
14
15
16
17
18
19
20
21
22
23
24
25
26
27
28
29
30
31
31
31
32
33
34
35
38

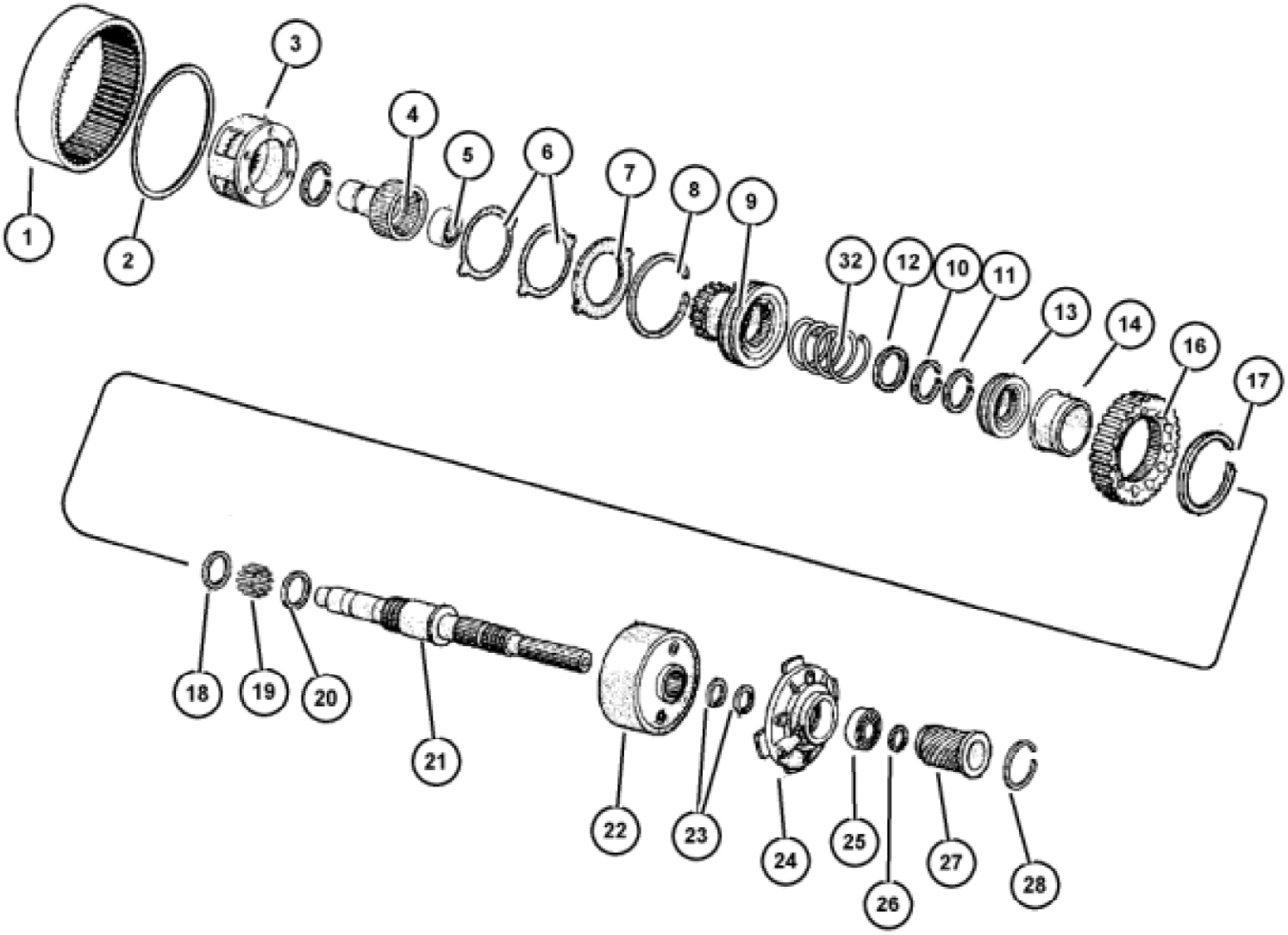
1
2
3
4
5
6
7
8
9
32
12
10
11
13
14
16
17
18
19
20
21
22
23
24
25
26
27
28

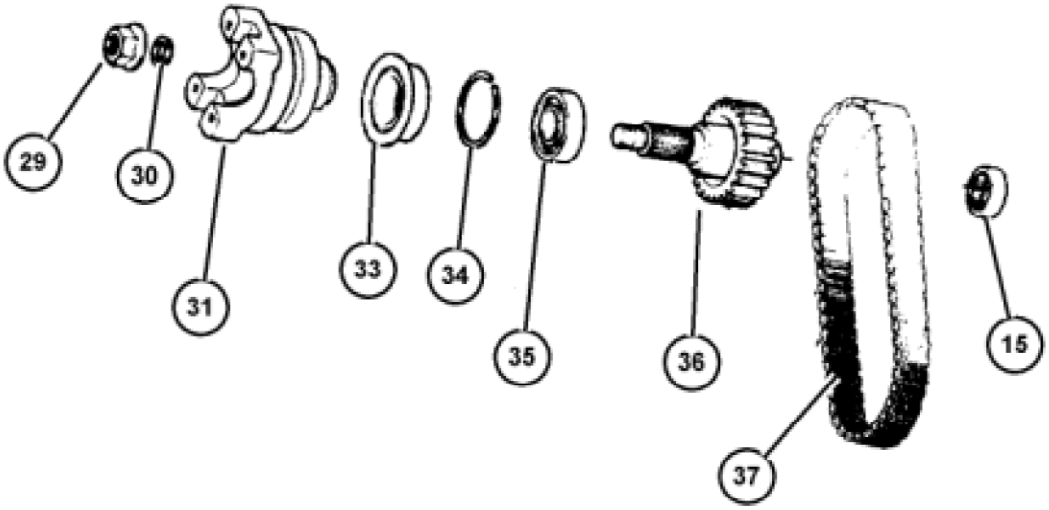
29
30
31
33
34
35
36
37
15

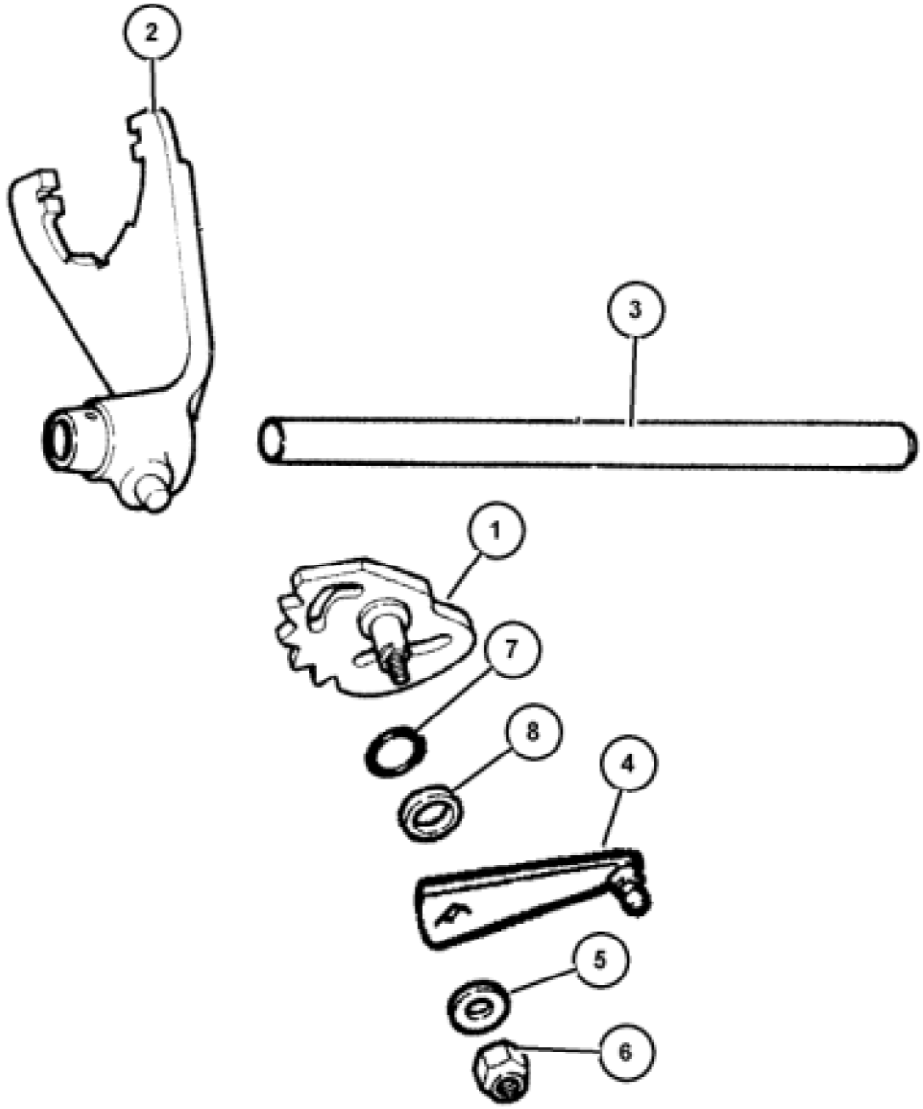
2
3
1
7
8
4
5
6